TABELA PREÇOS 2026





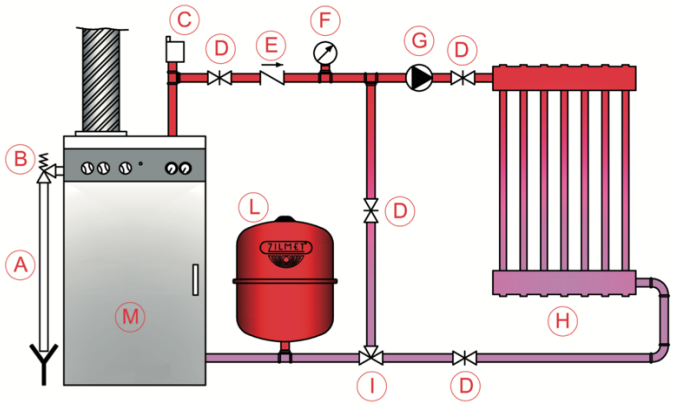

VASOS DE EXPANSÃO E ACESSÓRIOS

MORADA:
Rua Alfredo Ruas 40, Loja A
2620-321 Ramada

CONTACTOS:
www.bebombas.com
geral@bebombas.com
+ 351 963 567 099
+ 351 219 801 285

HORÁRIO:
Segunda a sexta: 9:00h – 18:30h
Almoço: 13:00h – 14:30h
Sábado: 9:00-13:00

PressureWave™ - tanques de pressão multiusos.

Desempenho, durabilidade e proteção para sistemas de pressurização



A gama **PressureWave™** foi desenvolvida para proporcionar elevada fiabilidade e desempenho em sistemas de pressurização de água, oferecendo uma solução robusta. A sua construção combina um liner interior em polipropileno virgem com um diafragma de butilo de alta qualidade, garantindo elevada resistência e durabilidade. O diafragma é fixado à parede do tanque através de um anel de aço de elevada resistência, enquanto as zonas sujeitas a maior desgaste são reforçadas para aumentar a vida útil do equipamento. A válvula de ar em latão, equipada com vedação por O-ring e protegida por uma tampa roscada, reduz o risco de fugas de ar. A ligação de água em aço inoxidável, com sistema de vedação dupla água/ar, assegura uma construção totalmente estanque. Todos os componentes internos apresentam superfícies arredondadas, reduzindo o risco de danos no diafragma mesmo em condições de funcionamento exigentes. Disponível nas configurações horizontal, vertical e em linha.

Indicado para sistemas de pressurização e booster, compensação da expansão térmica, sistemas de irrigação e absorção de golpes de aríete.

Vantagens principais:

- **Válvula de ar em latão com anel O-ring**, concebida para minimizar fugas.
- **Diafragma de butilo de alta qualidade,** para elevada resistência e durabilidade.
- **Componentes internos arredondados**, reduzindo o risco de perfuração ou desgaste de diafragma.
- **Liner em polipropileno virgem**, proporcionado proteção e resistência no interior do tanque.
- **Ligação de água em aço inoxidável patenteada**, com sistema de vedação dupla.
- **Carcaça em aço carbono** com acabamento em tinta de poliuretano de dupla camada.
- **RCP - placa de conexão reforçada**, para modelos em linha de 8L a 35L.
- **Suporte e pés da bomba em termoplástico reforçado,** para maior robustez.

Características:

- **Temperatura de operação:** -10ºC a 90ºC (evitar congelar)
- **Pressão máxima:** 10 bar
- **Pressão pré-carga**: 1,9 bar (2-35L) e 3,2 bar (60-150L)

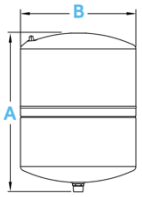

2L~35L

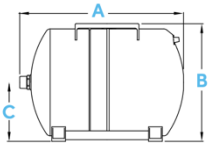

8L~100L

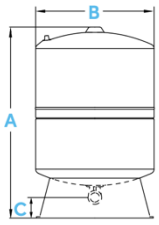

35L~150L

Código /Modelo	Volum nominal (L)	Ligação	A (mm)	B (mm)	C (mm)	Peso (kg)	Preço, € s/IVA	IVA, €	Preço, € c/IVA
	Modelos em linha								
PWB18LX	18	Inox 1” BSP M	367	279	-	4,2	71,00 €	16,33 €	**87,33 €**
PWB24LX	24		447	290	-	5,6	84,00 €	19,32 €	**103,32 €**
PWB35LX	35		483	318	-	7,4	120,00 €	27,60 €	**147,60 €**
	Modelos horizontais								
PWB20LH	20	Inox 1” BSP M	447	292	145	5,1	82,00 €	18,86 €	**100,86 €**
PWB24LH	24		447	231	161	6,1	101,00 €	23,23 €	**124,23 €**
PWB35LH	35		481	252	179	8	157,00 €	36,11 €	**193,11 €**
PWB60LH	60		530	423	214	10,7	213,00 €	48,99 €	**261,99 €**
PWB80LH	80		726	424	214	16,5	266,00 €	61,18 €	**327,18 €**
	Modelos verticais								
PWB60LV	60	Inox 1” BSP F	619	389	63	11,5	204,00 €	46,92 €	**250,92 €**
PWB80LV	80		815	389	63	16,6	241,00 €	55,43 €	**296,43 €**
PWB100LV	100		805	430	59	20,1	331,00 €	76,13 €	**407,13 €**
PWB130LV	130		1073	430	60	27,2	451,00 €	103,73 €	**554,73 €**
PWB150LV	150		938	530	66	35,3	469,00 €	107,87 €	**576,87 €**

Construção do tanque PressureWave™

1.Válvula de ar livre de vazamentos, vedada com anel O-ring
2. Design de diafragma
3. Acabamento com tinta de poliuretano de camada dupla
4. Suporte e pés da bomba em termoplástico reforçado
5. Liner de polipropileno virgem
6. Conexão de água em aço inoxidável patenteada
7. Tanque em aço carbono



Max™ & UltraMax™- aplicações de alta pressão



Os tanques **Max™** e **UltraMax™** são fabricados com chapas de aço de maior espessura, proporcionando elevada resistência e confiabilidade mesmo nas aplicações de alta pressão mais exigentes. Indicados para edifícios comerciais e residenciais de grande porte, sistemas de irrigação e instalações industriais de grande escala, os tanques **Max™** e **UltraMax™** são amplamente especificados por engenheiros, projetistas, consultores e profissionais técnicos em todo o mundo. Desenvolvidos para aplicações de alta pressão, esses tanques são adequados para sistemas de abastecimento de água, descarga, regulação de pressão em sistemas de bombas de combate a incêndio e sprinklers, além da proteção contra picos de pressão provocados por choques hidráulicos e golpes de aríete. Em sistemas de grande porte, a operação em alta pressão pode ser necessária para garantir o abastecimento adequado de água potável. Edifícios altos, por exemplo, podem exigir tanques de expansão de alta pressão, enquanto redes extensas de distribuição de água também podem demandar equipamentos projetados para suportar elevadas pressões de operação. Estão disponíveis nas configurações vertical e em linha.

Indicado para fonte de água profunda, hospitais, abastecimento agrícola a longas distâncias, escolas e universidades, edifícios altos, hotéis

Vantagens principais:

- **Válvula de ar em latão com anel O-ring**, concebida para minimizar fugas.
- **Diafragma de butilo de alta qualidade,** para elevada resistência e durabilidade.
- Acabamento com **tinta de poliuretano de camada dupla**
- **Revestimento interno (liner) em polipropileno virgem.**
- **Conexão de água em aço inoxidável**.
- **Base de tanque substituível**
- **RCP - placa de conexão reforçada** para modelos em linha de 8L a 35L

Características:

- **Temperatura de operação:** -10ºC a 90ºC (evitar congelar)
- **Pressão máxima:** Max-16 bar, UltraMax-25 bar
- **Pressão pré-carga:** 4 bar

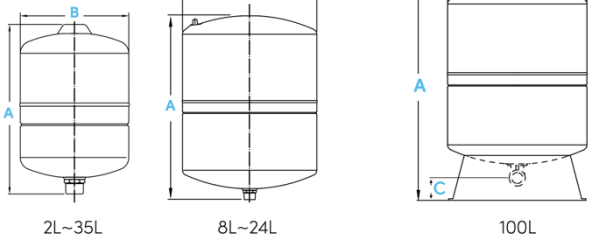

Código /Modelo	Volume nominal(L)	Ligação	A (mm)	B (mm)	C (mm)	Peso (kg)	Preço, € s/IVA	IVA, €	Preço, € c/IVA
	Max-modelos em linha								
MXB18LX	18	Inox	367	279	-	4,85	187,00 €	43,01 €	**230,01 €**
MXB24LX	24	1”	447	290	-	6,27	290,00 €	66,70 €	**356,70 €**
MXB35LX	35	BSP M	483	318	-	8,73	344,00 €	79,12 €	**423,12 €**
	Max-modelos verticais								
MXB60LV	60	Inox	447	292	145	14,84	539,00 €	123,97 €	**662,97 €**
MXB80LV	80	1”	447	231	161	20,35	705,00 €	162,15 €	**867,15 €**
MXB100LV	100	BSP F	481	252	179	26,30	942,00 €	216,66 €	**1 158,66 €**
	UltraMax-modelos em linha								
UMB8LX	8	Inox 1”	619	389	63	3,16	180,00 €	41,40 €	**221,40 €**
UMB24LX	24	BSP M	815	389	63	8,04	329,00 €	75,67 €	**404,67 €**
	UltraMax-modelos verticais								
UMB100LV	100	Inox1” BSP F	813	435	129	36,81	1 077,00 €	247,71 €	**1 324,71 €**

Construção do deposito Max™ e UltraMax™

1. Válvula de ar livre de vazamentos, vedada com anel O-ring
2. Diafragma de butilo de elevada qualidade
3. Acabamento com tinta de poliuretano de camada dupla
4. Liner de polipropileno virgem
6. Conexão de água em aço inoxidável patenteada
7. RCP- placa de ligação reforçada

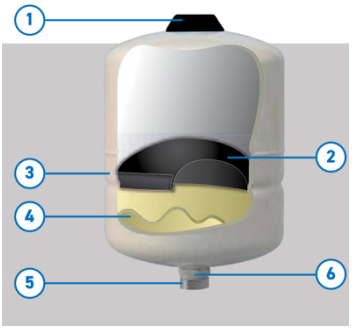

Challenger™ - tanques de pressão multiusos de tamanho medio



Eficientes e econômicos, os tanques **Challenger™** são projetados com o conjunto de diafragma patenteado **CAD-2** de ação controlada, que possui um diafragma de butilo 100% resistente ao cloro e um revestimento interno de polipropileno copolímero moldado com precisão para melhor separação de ar e água. O conjunto de diafragma CAD-2 é fixado por um anel de aperto interno com trava positiva, que mantém a água de extração em uma atmosfera pré-carregada de ar, proporcionando separação entre o diafragma e a parede do tanque. Esse design de "amortecimento de ar" elimina problemas de condensação. Construído com butilo de alta qualidade aprovado pela FDA, o conjunto de diafragma sela a água em uma câmara verdadeiramente anticorrosiva. A câmara de ar é selada com um anel de vedação fixo e espuma de célula fechada, proporcionando muitos anos de vida útil sem vazamentos.

Indicado para sistemas de pressurização (booster), expansão térmica, expansão de aquecimento, sistemas de irrigação.

Vantagens e características principais:

- Conexão de água em aço inoxidável patenteada.
- Acabamento de pintura em poliuretano de duas partes, com base em epóxi.
- Tampa da válvula de ar livre de vazamentos, selada com espuma de célula fechada.
- Base de tanque substituível.
- Carcaça em aço carbono.
- Tecnologia patenteada de diafragma CAD-2.
- **Volume nominal:** 60L-450L.
- **Temperatura de exercício:** -10ºC a 90ºC (evitar congelar).
- **Pressão máxima:** 10 bar.
- **Pressão pré-carga:** 3,2 bar.

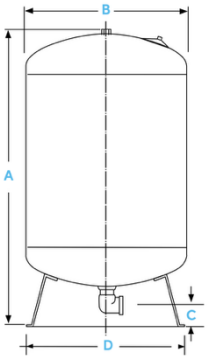

60L~450L

Código /Modelo	Volume nominal(L)	Ligação	A (mm)	B (mm)	C (mm)	Peso (kg)	Preço, € s/IVA	IVA, €	Preço, € c/IVA
GCB200LV	200	Inox 1.1/4" BSP F	1056	533	57	38,6	779,00 €	179,17 €	**958,17 €**
GCB250LV	250		1228	534	57	39,5	858,00 €	197,34 €	**1 055,34 €**
GCB300LV	300		1513	534	57	47,2	1 107,00 €	254,61 €	**1 361,61 €**
GCB325LV	325		1667	662	64	54,8	1 195,00 €	274,85 €	**1 469,85 €**
GCB450LV	450		1551	662	64	69,9	1 536,00 €	353,28 €	**1 889,28 €**

Construção do tanque Challenger™

1. Válvula de ar livre de vazamentos vedada com anel O-ring
2. Design que reduz a condensação
3. Tanque em aço carbono com acabamento em tinta epóxi de duas partes e poliuretano.
4. Design patenteado do diafragma CAD-2
5. Liner de polipropileno virgem
6. Conexão de água em aço inoxidável



Charger™ - com membrana substituível



Os depósitos **Charger™** com membrana substituível é concebido para sistemas de pressurização e armazenamento de água, proporcionando uma solução robusta e confiável para o controlo da pressão e redução do número de arranques da bomba. O design de membrana substituível permite ao utilizador substituir a membrana sempre que necessário, enquanto o manómetro integrado, disponível nos modelos a partir de 100 L, permite um monitoramento fácil e eficiente da pressão. O revestimento de polipropileno proporciona elevada estabilidade e evita problemas de corrosão. O design interior da flange garante a máxima estanquidade e ajuda a prevenir fugas. Está disponível nas versões vertical, horizontais e em linha.

Indicado para edifícios altos, aplicações comerciais, abastecimento de utilidades de água, aplicações de alto volume.

Vantagens e características principais:

- Manómetro incorporado a partir de 100L, versão vertical.
- Flange com revestimento interior em polipropileno até 150L.
- Pegas de elevação posicionadas para facilitar o transporte e a deslocação.
- Design com membrana substituível de conceção única (EPDM).
- Invólucro em aço carbono.
- Válvula superior de bronze.
- Acabamento duradouro com revestimento em pó de alta qualidade.
- **Temperatura de exercício:** -10ºC a 90ºC (evitar congelar)
- **Pressão máxima:** 10 bar.
- **Pressão pré-carga:** 4bar

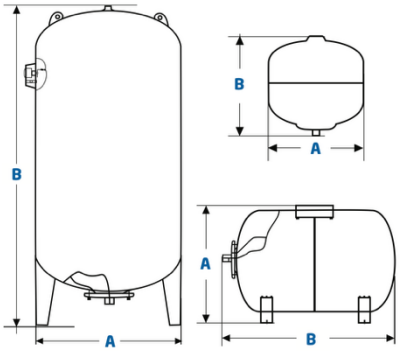

Charger™ (10 bar)

Código /Modelo	Volume nominal(L)	Ligação	A (mm)	B (mm)	Peso (kg)	Preço, € s/IVA	IVA, €	Preço, € c/IVA
Modelos em linha								
CRB8LX	8	1” BSP M	220	320	2,8	40,00 €	9,20 €	**49,20 €**
CRB12LX	12		220	380	3,2	42,00 €	9,66 €	**51,66 €**
CRB24LX	24		360	360	4	37,00 €	8,51 €	**45,51 €**
Modelos verticais								
CRB50LV	50	1” BSP M	380	750	17	94,00 €	21,62 €	**115,62 €**
CRB100LV	100		460	990	18	221,00 €	50,83 €	**271,83 €**
CRB150LV	150		500	1100	29	331,00 €	76,13 €	**407,13 €**
CRB200LV	200	1.1/4” BSP F	590	1120	38	455,00 €	104,65 €	**559,65 €**
CRB300LV	300		640	1230	45	501,00 €	115,23 €	**616,23 €**
CRB500LV	500		750	1550	75	789,00 €	181,47 €	**970,47 €**
Modelos horizontais								
CRB24LH	24	1” BSP M	470	340	4	64,00 €	14,72 €	**78,72 €**
CRB50LH	50		620	420	10,5	112,00 €	25,76 €	**137,76 €**
CrB100LH	100		800	510	18	221,00 €	50,83 €	**271,83 €**

Código	Membranas de recambio/Membranas sobresselentes	PVP, €
	Membrana GWS de recambio EPDM, 8L/Membrana sobresselente EPDM, 8L	**21,90**
	Membrana GWS de recambio EPDM, 12L/Membrana sobresselente EPDM, 12L	**21,90**
	Membrana GWS de recambio EPDM, 18L/Membrana sobresselente EPDM, 18L	**25,60**
	Membrana GWS de recambio EPDM, 19L/Membrana sobresselente EPDM, 19L	**23,00**
	Membrana GWS de recambio EPDM, 24L/Membrana sobresselente EPDM, 24L	**26,95**
	Membrana GWS de recambio EPDM, 35L/Membrana sobresselente EPDM, 35L	**67,65**
	Membrana GWS de recambio EPDM, 50L/Membrana sobresselente EPDM, 50L	**71,10**
	Membrana GWS de recambio EPDM, 60L/Membrana sobresselente EPDM, 60L	**118,10**
	Membrana GWS de recambio EPDM, 80L/Membrana sobresselente EPDM, 80L	**149,60**
	Membrana GWS de recambio EPDM, 100L/Membrana sobresselente EPDM, 100L	**157,25**
	Membrana GWS de recambio EPDM, 150L/Membrana sobresselente EPDM, 150L	**248,15**
	Membrana GWS de recambio EPDM, 200L/Membrana sobresselente EPDM, 200L	**325,00**
	Membrana GWS de recambio EPDM, 300L/Membrana sobresselente EPDM, 300L	**367,30**
	Membrana GWS de recambio EPDM, 500L/Membrana sobresselente EPDM, 500L	**598,45**

C2B-Lite CAD™ (em fibra) - para ambientes adversos



Os depósitos de membrana **C2B-Lite CAD™** foram concebidos para aplicações de elevada eficiência, combinando um design leve e duradouro com tecnologia avançada. A sua construção em compósito reforçado com fibra de vidro e revestido com resina epóxi garante uma excelente resistência à corrosão, tornando-os ideais para ambientes exigentes. Incorporam a tecnologia de membrana **CAD-2 patenteada**, que utiliza um sistema de duplo diafragma para minimizar os problemas de condensação e assegurar um desempenho ótimo. Além disso, a sua estrutura modular, composta por um corpo de três peças, proporciona maior flexibilidade, facilidade de manutenção e fiabilidade. Os tanques C2-Lite CAD são fáceis de instalar, resistentes às intempéries e projetados para suportar condições ambientais extremas. Quando se trata de desempenho e durabilidade, o design GWS C2-Lite CAD é imbatível.

Adequado para aplicações em zonas costeiras, resorts de praia e campos de golfe, sistemas de reforço de pressão, captação de água em poços, sistemas de irrigação

Vantagens e características principais:

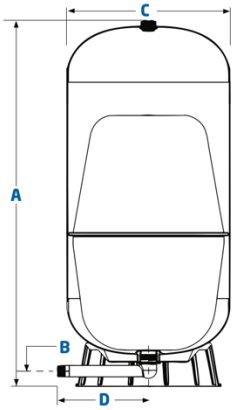

- Processo de soldagem por rotação de polímeros de alta tecnologia
- Design patenteado do diafragma de ação controlada CAD-2
- Construção única de três peças
- Válvula de ar em latão de qualidade com vedação por O-ring
- Design livre de condensação
- Testes exaustivos
- **Volume nominal:** 60 - 450L
- **Temperatura de exercício:** -10ºC a 90ºC (evitar congelar)
- **Pressão máxima:** 8,6 bar
- **Pressão pré-carga:**3,2bar

Código/Modelo	Pressão máx.(bar)	Ligação	A (mm)	B (mm)	C (mm)	Preço, € s/IVA	IVA, €	Preço, € c/IVA
C2B-60LV	8,6	PVC 1" BSP M	650	45	421	361,00 €	83,03 €	**444,03 €**
C2B-80LV	8,6		865	45	421	405,00 €	93,15 €	**498,15 €**
C2B-100LV	8,6		980	45	421	530,00 €	121,90 €	**651,90 €**
C2B-130LV	8,6		1242	45	421	608,00 €	139,84 €	**747,84 €**
C2B-200LV	8,6	PVC 1.1/4" BSP M	1099	57	546	811,00 €	186,53 €	**997,53 €**
C2B-250LV	8,6		1355	57	546	919,00 €	211,37 €	**1 130,37 €**
C2B-300LV	8,6		1644	57	546	1 027,00 €	236,21 €	**1 263,21 €**
C2B-350LV	8,6		1448	57	618	1 205,00 €	277,15 €	**1 482,15 €**
C2B-450LV	8,6		1832	57	618	1 632,00 €	375,36 €	**2 007,36 €**

Construção do tanque C2B-Lite CAD™

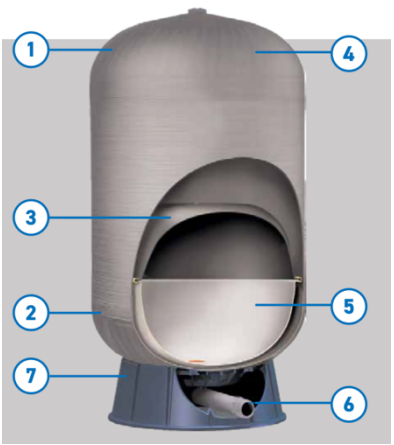

1. Cúpulas moldadas por injeção de precisão
2. Processo de soldadura por rotação de polímeros de alta tecnologia
3. Diafragma de ação controlada com design patenteado CAD-2
4. Fibra de vidro de fio contínuo, durável e selada com resina epóxi
5. Revestimento interior (*liner*) em polipropileno virgem
6. Conexão em plástico reforçado
7. Base robusta e substituível

SolarWave™ - para aquecimento solar



Os tanques de expansão **SolarWave™** foram concebidos para sistemas solares térmicos de circuito fechado, permitindo compensar as variações de volume do fluido térmico resultantes das alterações de temperatura durante o funcionamento do sistema. Destinam-se à instalação no circuito primário de sistemas indiretos de transferência térmica, onde o fluido solar está sujeito a ciclos de aquecimento, arrefecimento e, em determinadas condições de operação, a temperaturas elevadas. Um tanque **SolarWave™** corretamente dimensionado permite compensar as variações de volume do fluido térmico, reduzindo a necessidade de reposição do fluido após períodos de inatividade ou em situações de elevada temperatura no sistema. Permite ainda minimizar a descarga de fluido através da válvula de segurança e contribuir para a manutenção da pressão mínima de funcionamento em todo o circuito. Os tanques **SolarWave™** estão disponíveis em configurações verticais e em linha, permitindo a sua integração em diferentes configurações hidráulicas e condições de instalação.

Adequado para circuitos solares fechados, circuitos de aquecimento hidráulico

Vantagens e características principais

- Acabamento com tinta de poliuretano sobre base de epoxi
- Conexão de água em aço inoxidável patenteada
- Diafragma de butilo de alta qualidade
- Fator de volume de expansão elevado
- Válvula de ar vedada com O-ring à prova de fugas
- Testes exaustivos
- Base do tanque substituível
- Livre de manutenção
- **Volume nominal:** 2L-150L
- **Temperatura de operação:** -10ºC a 130ºC (evitar congelar)
- **Pressão máxima:** 10 bar
- **Pressão pré-carga**: 1,9 bar

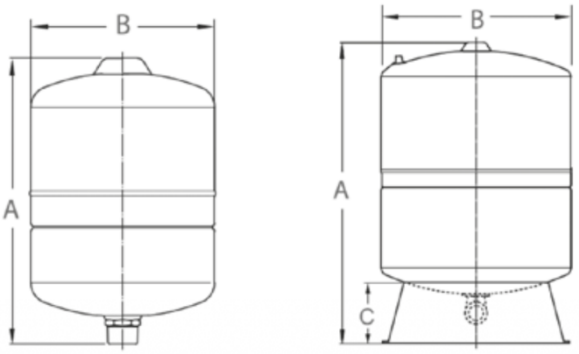

Código /Modelo	Volume nominal(L)	Ligação	A (mm)	B (mm)	C (mm)	Preço, € s/IVA	IVA, €	Preço, € c/IVA
Max-modelos em linha								
SWB12LX	12	Inox 3/4" BSP M	364	230	-	73,00 €	16,79 €	**89,79 €**
SWB18LX	18		364	279	-	80,00 €	18,40 €	**98,40 €**
SWB24LX	24		444	290		88,00 €	20,24 €	**108,24 €**
SWB35LX	35		478	318	-	137,00 €	31,51 €	**168,51 €**
Max-modelos verticais								
SWB60LV	60	Inox 1" BSP F	576	389	160	244,00 €	56,12 €	**300,12 €**
SWB80LV	80		771	389	160	301,00 €	69,23 €	**370,23 €**
SWB100LV	100		804	430	129	383,00 €	88,09 €	**471,09 €**
SWB150LV	150		938	530	129	542,00 €	124,66 €	**666,66 €**

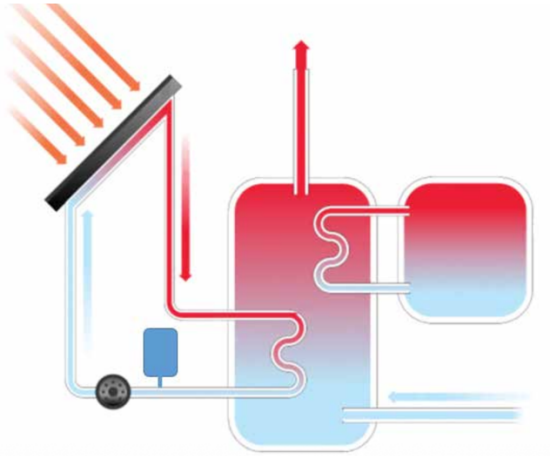

ULTRA-PRO

Autoclaves ZILMET com uma membrana substituível de grau alimentar. Esta linha é ideal para uma instalação moderna e pode ser aplicado com qualquer tipo de bomba.

Características:

- São fabricados em aço carbono
- Pressão pré-carga 1,5 bar
- Temperatura de exercício: -10ºC a 99ºC
- Membrana em butilo, certificada para água potável

Pressão pré-carga: inferior em 10% à pressão de arranque (ajustar no local da instalação).

Código	Modelo	Pressão máx.(bar)	Ligação	ø(mm)	Altura (mm)	Comp. (mm)	Preço, € s/IVA	IVA, €	Preço, € c/IVA
21000Z	**25 L**	8	1"	360	355	-	42,52	9,78	**52,30**
21001Z	**24 L Horiz.**	10	1"	270	290	485	74,70	17,18	**91,88**
21002Z	**60 L Horiz.**	10	1"	380	410	640	197,60	45,45	**243,05**
21003Z	**60 L**	10	1"	380	840	-	164,00	37,72	**201,72**
21004Z	**80 L**	10	1"	450	830	-	220,00	50,60	**270,60**
21005Z	**100 L**	10	1"	450	910	-	286,40	65,87	**352,27**
21006Z	**200 L**	10	1.1/2"	550	1235	-	458,40	105,43	**563,83**
21007Z	**300 L**	10	1.1/2"	630	1365	-	631,20	145,18	**776,38**
21008Z	**500 L**	10	1.1/2"	750	1560	-	1.012,50	232,88	**1.245,38**
21009Z	**750 L**	10	1.1/2"	750	2075	-	2.283,75	525,26	**2.809,01**
21010Z	**100 L**	16	1"	450	910	-	1.266,00	291,18	**1.557,18**
21011Z	**200 L**	16	1.1/2"	550	1235	-	1.699,50	390,89	**2.090,39**
21012Z	**300 L**	16	1.1/2"	630	1365	-	1.926,75	443,15	**2.369,90**
21013Z	**500 L**	16	1.1/2"	750	1560	-	3.495,75	804,02	**4.299,77**

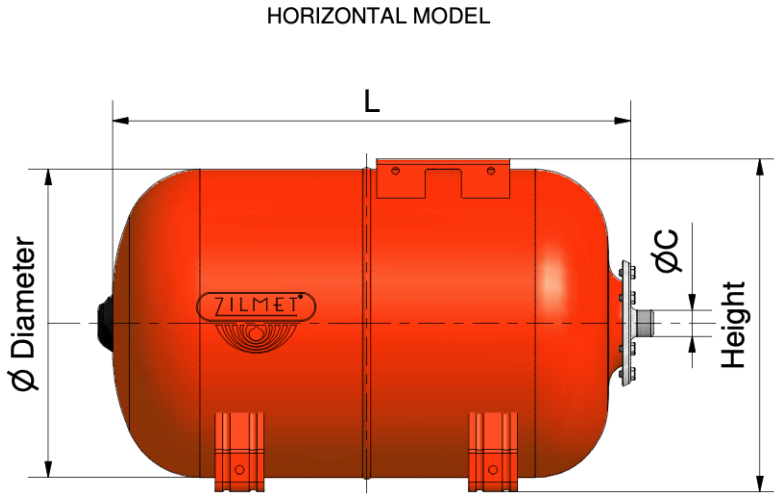



CAL-PRO para aquecimento central

Vasos de expansão de membrana para circuitos fechados centralizados, adequados para absorver o aumento do volume de água com a elevação da temperatura num sistema de aquecimento.

Características:

- Invólucro em aço-carbono estampado ou soldado.
- Temperatura de exercício: -10ºC a 99ºC
- Membrana em borracha sintética SBR, adequada para todas as capacidades e concebida para maximizar o esvaziamento do vaso.
- Revestimento exterior com pintura em pó epóxi-poliéster de elevada durabilidade.

Código	Modelo		Pressão máx.(bar)	Ligação	D Ø(mm)	H (mm)	Pré-carga (bar)	Preço, € s/IVA	IVA, €	Preço, € c/IVA
24014Z	**8 L**	RR	5	3/4"	220	295	1,5	47,79	10,99	**58,78**
24015Z	**12 L**	RR	4	3/4"	294	281	2	55,80	12,83	**68,63**
24016Z	**18 L**	RR	4	3/4"	290	400	2	63,72	14,66	**78,38**
24017Z	**25 L**	RR	4	3/4"	324	415	2	81,18	18,67	**99,85**
24018Z	**35 L**	RR	4	3/4"	404	408	2	95,20	21,90	**117,10**
24019Z	**35 L**	CP	4	3/4"	404	387	1,5	104,00	23,92	**127,92**
24020Z	**50 L**	RR	4	3/4"	407	530	2	119,20	27,42	**146,62**
24021Z	**50 L**	CP	4	3/4"	407	507	2	129,60	29,81	**159,41**
24022Z	**80 L**	BC	6	3/4"	450	608	2,5	190,40	43,79	**234,19**
24023Z	**105L**	BC	6	3/4"	500	665	2,5	259,20	59,62	**318,82**
24024Z	**150L**	BC	6	3/4"	500	897	2,5	329,60	75,81	**405,41**
24025Z	**200L**	BC	6	3/4"	600	812	2,5	424,80	97,70	**522,50**
24026Z	**300 L**	BC	6	3/4"	630	1105	-	659,20	151,62	**810,82**
24027Z	**400 L**	BC	6	3/4"	630	1450	-	854,25	196,48	**1.050,73**
24028Z	**500 L**	BC	6	1"	750	1340	-	1.007,25	231,67	**1.238,92**
24029Z	**600 L**	BC	6	1"	750	1555	-	1.271,25	292,39	**1.563,64**

RR: Record Roscado **CP:** Base Tripe **BC:** Base Circular

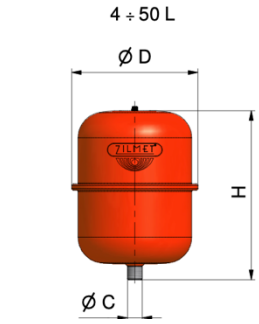

RR

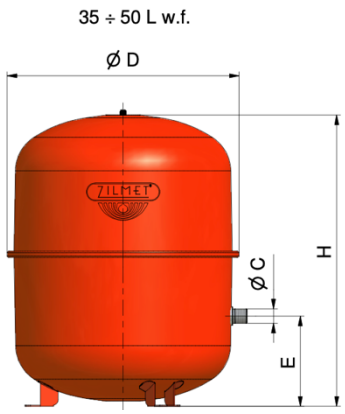

CP

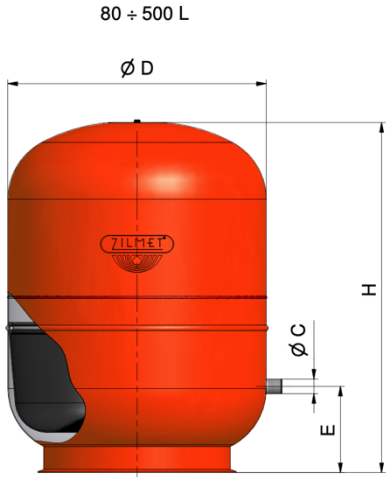

BC



BC

OEM-PRO para aquecimento central

Os vasos de expansão OEM-PRO são concebidos para satisfazer as diversas necessidades dos fabricantes de caldeiras, que exigem compacidade e fiabilidade comprovada. A linha é complementada por vasos para utilização com água potável em circuitos de água quente sanitária de caldeiras.

Características:

- Invólucro em aço-carbono estampado ou soldado.
- Temperatura máxima de funcionamento: 90ºC
- Membrana em borracha sintética SBR, adequada para todas as capacidades e concebida para maximizar o esvaziamento do vaso.
- Revestimento exterior com pintura em pó epóxi-poliéster de elevada durabilidade.

OEM-PRO-circulares

Código	Modelo	Pressão máx.(bar)	Ligação	ø(mm)	Altura (mm)	Pré-carga (bar)	Preço, € s/IVA	IVA, €	Preço, € c/IVA
24030Z	**8 L D 531/L**	3	3/4"	387	100	1	96,30	22,15	**118,45**
24031Z	**10 L D 531/L**	3	3/4"	387	110	1	101,70	23,39	**125,09**
24032Z	**12 L D 531/L**	3	3/4"	387	140	1	105,30	24,22	**129,52**
24033Z	**18 L D 531/L**	3	3/4"	387	200	1	119,70	27,53	**147,23**

OEM-PRO-retangulares

Código	Modelo	Pressão máx.(bar)	Ligação	Dimenções (mm)	Pré-carga (bar)	Preço, € s/IVA	IVA, €	Preço, € c/IVA
24034Z	**6 L D 537/L**	3	3/4"	492x203x105	1	106,20	24,43	**130,63**
24035Z	**7,5 L D 537/L**	3	3/4"	492x203x118	1	116,10	26,70	**142,80**
24036Z	**10 L D 537/L**	3	3/4"	492x203x150	1	132,30	30,43	**162,73**



SOLAR-PLUS energia solar

A conceção específica e as características técnicas da série SOLARPLUS garantem uma longa vida útil, aliada a uma elevada fiabilidade e segurança de funcionamento. Os vasos de expansão SOLARPLUS estão equipados com uma membrana fixa, pelo que o fluido solar entra também em contacto com a parede interna do vaso, contribuindo para o seu arrefecimento. Esta conceção protege a membrana dos efeitos do stress térmico.

Características:

- Estrutura totalmente soldada, garantindo elevada resistência mecânica e apta para uma pressão máxima de funcionamento de 10 bar.
- Revestimento exterior em tinta epóxi-poliéster.
- Membrana em borracha sintética de elevada resistência às altas temperaturas, adequada para funcionamento com temperaturas do fluido até 100 °C.
- Instalação rápida e simples.

Código	Modelo		Pressão máx.(bar)	Ligação	D Ø(mm)	H (mm)	Pré-carga (bar)	Preço, € s/IVA	IVA, €	Preço, € c/IVA
26037Z	**12 L**	RR	10	3/4"	270	264	2,5	100,80	23,18	**123,98**
26038Z	**18 L**	RR	10	3/4"	270	350	2,5	108,90	25,05	**133,95**
26039Z	**25 L**	RR	10	3/4"	300	392	2,5	122,40	28,15	**150,55**
26040Z	**35 L**	CP	10	3/4"	380	377	2,5	173,40	39,88	**213,28**
26041Z	**50L**	CP	10	3/4"	380	525	2,5	322,15	74,09	**396,24**
26042Z	**80 L**	BC	10	3/4"	450	608	2,5	440,00	101,20	**541,20**
26043Z	**105L**	BC	10	3/4"	500	665	2,5	610,40	140,39	**750,79**
26044Z	**150 L**	BC	10	3/4"	500	897	2,5	819,00	188,37	**1.007,37**
26045Z	**200 L**	BC	10	3/4"	600	812	2,5	915,00	210,45	**1.125,45**

RR: Record Roscado **CP:** Base Tripe **BC:** Base Circular



RR



RR



CP



BC

WELLMATE em fibra

As soluções inovadoras **Pentair WellMate** para armazenamento de água e pressurização oferecem desempenho e fiabilidade de classe mundial. Fabricados com um revestimento interior em polietileno de alta densidade e uma estrutura exterior em fibra de vidro selada com resina epóxi, estes depósitos são altamente resistentes à corrosão. Além disso, requerem pouca ou nenhuma manutenção e, graças ao seu reduzido peso, proporcionam uma instalação mais simples, rápida e eficiente. Combinando uma construção robusta e leve, estes reservatórios são ideais para uma vasta gama de aplicações residenciais, comerciais, industriais e agrícolas em todo o mundo. As autoclaves em fibra da **WellMate** superam os modelos tradicionais em chapa, graças à sua superioridade em desempenho e resistência à corrosão. O seu design avançado é composto por quatro componentes principais:

- Depósito sem emendas: fabricado com materiais compósitos de alta resistência, incluindo polietileno, fibra de vidro e resina epóxi de alta densidade, garantindo uma vida útil prolongada e proteção contra a corrosão.
- Caixa de ar metálico: essencial para manter uma pressão constante dentro do sistema, garantindo um funcionamento eficiente e estável.
- Ligação otimizada para o fluxo: garante um fluxo de água ideal dentro da autoclave, maximizando a eficiência do sistema e minimizando as perdas de pressão.
- Base estável: proporciona uma plataforma sólida e segura para a instalação da autoclave, garantindo estabilidade e segurança operacional.

Código	Modelo	Pressão máx.(bar)	Ligação	ø(mm)	H (mm)	Preço, € s/IVA	IVA, €	Preço, € c/IVA
23100W	WM0060 - 56L	8,6	1"	410	264	363,00	83,49	**446,49**
23101W	WM0075 - 73L	8,6	1"	410	350	407,00	93,61	**500,61**
23102W	WM0120 - 120L	8,5	1"	410	392	576,00	132,48	**708,48**
23103W	WM0150 - 150L	8,5	1"	410	377	684,00	157,32	**841,32**
23104W	WM0180 - 180L	8,5	1.1/4"	530	525	848,00	195,04	**1043,04**
23105W	WM0235 - 235L	8,5	1.1/4"	610	608	1001,00	230,23	**1231,23**
23106W	WM0330 - 330L	8,5	1.1/4"	610	665	1261,00	290,03	**1551,03**
23107W	WM0450 - 450L	8,5	1.1/4"	610	897	1653,00	380,19	**2033,19**



BRIO 2000 – regulador eletrónico

Automatização do arranque e paragem das eletrobombas até 2HP monofásicas, evita o funcionamento da bomba a seco. A eletrobomba arranca após a abertura de uma torneira (descida da pressão) e para alguns segundos depois de fecho da mesma (ausência do fluxo). Indicado para funcionar em espaços reduzidos pelo seu formato compacto. Substitui o tradicional sistema de proteção de bombas (autoclave e pressostato). Inclui manómetro ø 40mm 0-12 bar.

Características: • Pressão de arranque regulável entre 1 e 3.5 bar • (regulação de fábrica 1.5 bar) • Instalação vertical ou horizontal • Corrente máxima admissível: 12 A • Pressão máxima admissível: 10 bar • IP65 • Tempera máxima da água: 35ºC • Temperatura máxima ambiente: 45 ºC • Caudal máximo: 9000 L/h.

Atenção: Pressão máxima não ajustável, depende exclusivamente da eletrobomba utilizada.



Código	Modelo	ø	Preço, € s/IVA	IVA, €	Preço, € c/IVA
420000	BRIO 2000 MT c/manómetro 240V	1" M	50,40	11,60	**62,00**
420001	BRIO 2000 MT c/cabo e manómetro 240V	1" M	64,62	14,86	**79,48**

BRIO TANK – regulador eletrónico

Automatização do arranque e paragem das eletrobombas até 2HP monofásicas. A eletrobomba arranca após a abertura de uma torneira (descida da pressão) e para alguns segundos depois de fecho da mesma (ausência do fluxo). Indicado para funcionar em espaços reduzidos pelo seu formato compacto O vaso de expansão integrado evita arranques frequentes devido a pequenas fugas e previne golpes de aríete. Inclui manómetro 0-12 bar.

Características: Proteção contra falta de água com rearme automático. • Pressão de arranque regulável entre 1 e 3.5 bar • (regulação de fábrica 1.5 bar) • Instalação vertical ou horizontal • Corrente máxima admissível: 12 A • Pressão máxima admissível: 10 bar • IP65 • Tempera máxima da água: 35ºC • Temperatura máxima ambiente: 45 ºC • Caudal máximo: 9000 L/h.

Atenção: Pressão máxima não ajustável, depende exclusivamente da eletrobomba utilizada.



Código	Modelo	ø	Preço, € s/IVA	IVA, €	Preço, € c/IVA
420002	BRIO TANK c/cabo elétrico	1" M	81,00	18,63	99,63

MANOMETROS



Lateral



Posterior

Código	Modelo	ø	Preço, € s/IVA	IVA, €	Preço, € c/IVA
422003	0-6B Lateral-50mm	1/4 "	4,45	1,02	**5,47**
422004	0-6B Lateral-62mm	1/4 "	4,40	1,01	**5,41**
422005	0-6B Posterior-62mm	1/4 "	4,40	1,01	**5,41**
422006	0-10B Lateral-50mm	1/4 "	4,45	1,02	**5,47**
422007	0-10B Lateral-62mm	1/4 "	5,10	1,17	**6,27**
422008	0-10B Posterior-62mm	1/4 "	5,10	1,17	**6,27**
422009	0-16B Lateral-62mm	1/4 "	6,00	1,38	**7,38**
422010	0-16B Radial Glicerina	1/4 "	19,00	4,37	**23,37**

PRESSOSTATOS com porca fixa



Código	Modelo	ø	Preço, € s/IVA	IVA, €	Preço, € c/IVA
422011	FSG2 230V 1,4-4,6 B	1/4 "	20,00	4,60	**24,60**

RECORDS 3 VIAS latão



Código	Modelo	Preço, € s/IVA	IVA, €	Preço, € c/IVA
421012	Tê 3 Vias	12,00	2,76	**14,76**

RECORDS 5 VIAS latão



Código	Modelo	Ø	Preço, € s/IVA	IVA, €	Preço, € c/IVA
410600L	Tê 5 vias	1”x80mm	8,00	1,84	**9,84 €**
410601L	Tê 5 vias	1”x130mm	11,00	2,53	**13,53 €**

TUBO FLEXIVEL em malha de aço, p/água



Código	Modelo	PN	Preço, € s/IVA	IVA, €	Preço, € c/IVA
423000	MF 1”x1” -60cm	10	18,00	4,14	**22,14**
423001	MF 1.1/4”x1.1/4” -60cm	6	35,00	8,05	**43,05**
423002	MF 1.1/2””x1.1/2” -60cm	6	53,00	12,19	**65,19**
423003	MF 1”x1” -80cm	10	20,00	4,60	**24,60**
423004	MF 1.1/4”x1.1/4” -80cm	6	40,00	9,20	**49,20**
423005	MF 1.1/2””x1.1/2” -80cm	6	60,00	13,80	**73,80**

TUBO FLEXIVEL em malha de aço c/curva 90º, p/água



Código	Modelo	PN	Preço, € s/IVA	IVA, €	Preço, € c/IVA
423006	MF 1”x1” -60cm	10	22,00	5,06	**27,06**
423007	MF 1”x1” -80cm	10	25,00	5,75	**30,75**

TUBO FLEXIVEL em malha de aço inoxidável, p/água



Código	Modelo	PN	Preço, € s/IVA	IVA, €	Preço, € c/IVA
423008	MF 1”x1” -60cm Inox	10	25,00	5,75	**30,75**
423009	MF 1.1/4”x1.1/4” -60cm Inox	6	44,00	10,12	**54,12**
423010	MF 1.1/2”x1.1/2” -60cm Inox	6	75,00	17,25	**92,25**
423011	MF 1”x1” -80cm Inox	10	29,00	6,67	**35,67**
423012	MF 1.1/4”x1.1/4” -80cm Inox	10	49,00	11,27	**60,27**
423013	MF 1.1/2”x1.1/2” -80cm Inox	6	79,00	18,17	**97,17**

TUBO FLEXIVEL em malha de aço inoxidável c/curva 90º, p/água



Código	Modelo	PN	Preço, € s/IVA	IVA, €	Preço, € c/IVA
423014	MF 1”x1” -60cm Inox	10	27,00	6,21	**33,21**
423014	MF 1.1/4”x1.1/4” -60cm Inox	10	66,00	15,18	**81,18**